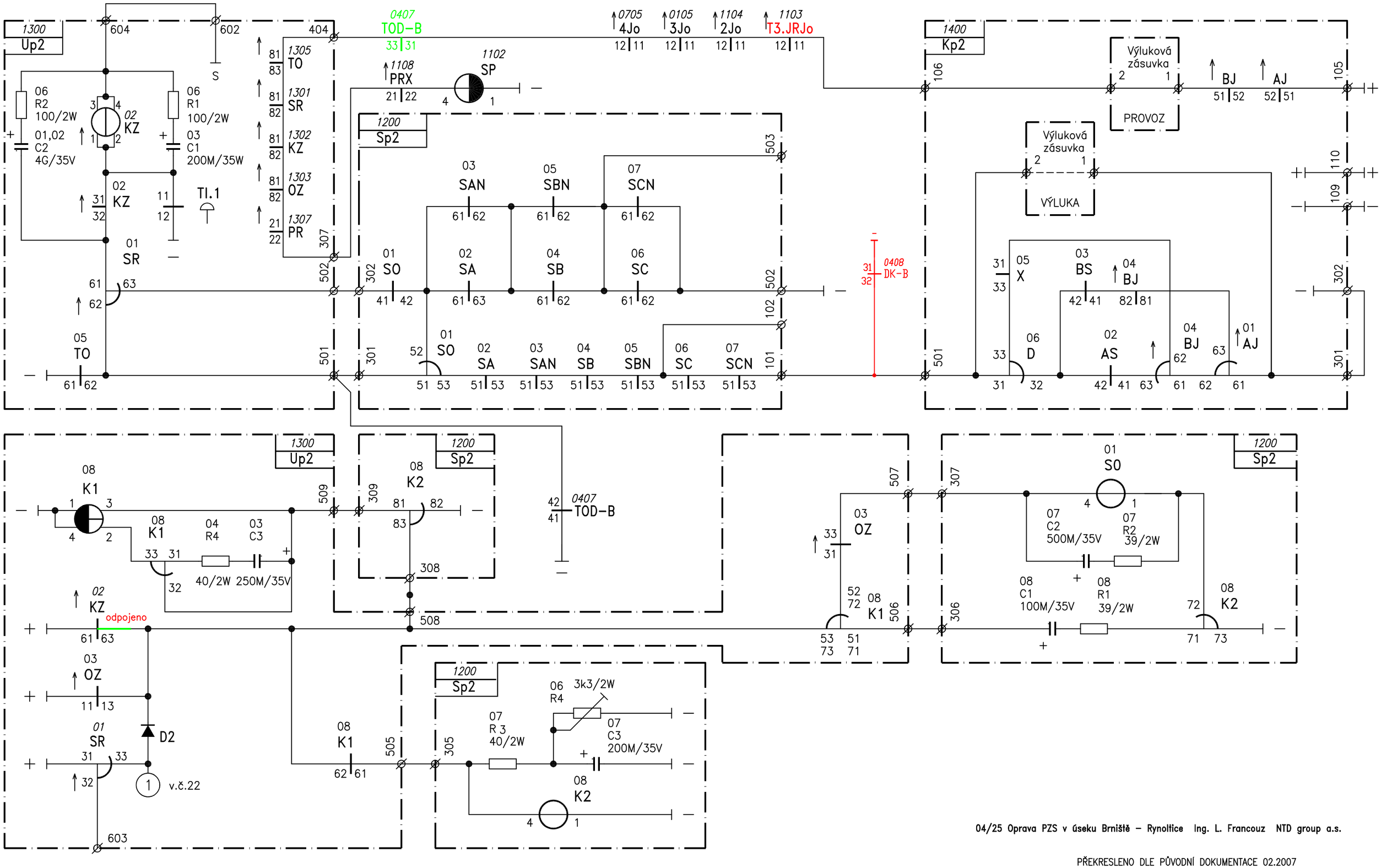

04/25 Oprava PZS v úseku Brniště – Rynoltice Ing. L. Francouz NTD group a.s.

PŘEKRESLENO DLE PŮVODNÍ DOKUMENTACE 02.2007
KRESLIL: Bayerová Lenka
Opravil: Hanuš 22.7.2024

Nové
Rušené

SDC Liberec	LOVOSICE – LIBEREC PZS A km 117,096	23
Kontroloval	Dat. 1984	Zapojení relé KZ, PSR, SP a kmitače